CATALOGUE 2021

爱赛为水箱手册

欧洲原装进口
不锈钢“罐中罐”技术
生活热水换热水箱

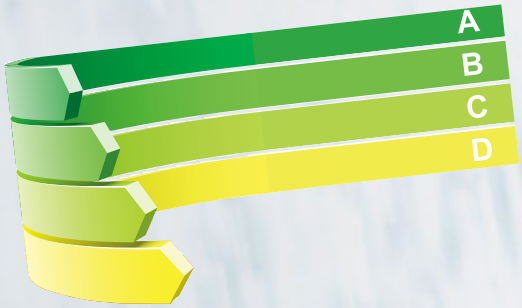

ACV
EXCELLENCE IN HOT WATER

比利时 ACV 集团

始于 1922 年

EXCELLENCE IN HOT WATER

爱赛为 (ACV) 集团，1922 年始建于比利时首都布鲁塞尔，是全球顶级的专业生产民用、商用和工业用采暖和热水设备的制造商之一。经过近 100 年的历史锤练，如今爱赛为已成为一个全球享誉盛名的品牌。

爱赛为率先采用了“罐中罐”理念设计，这种前沿技术使我们的产品有卓越的表现，在家用和商用领域，可以在短时间内满足大量热水的特殊需求。爱赛为采用不锈钢“罐中罐”技术研发生产的储水罐、落地锅炉、壁挂炉和电锅炉行销全世界。

爱赛为产品核心元件均采用高品质不锈钢材料，在不锈钢焊接工艺上保持核心竞争力。

爱赛为集团有两个生产基地，分别位于比利时和美国，15 个跨国子公司和广泛的专业经销渠道，产品行销至 40 多个国家。

爱赛为一贯重视技术创新与产品质量，秉持“创新未来”的理念，致力于用于燃烧、锅炉和可再生能源产品的技术研发。

爱赛为集团为客户提供安全可靠，技术领先的解决方案，也可根据客户需求量身定制专属方案。

爱赛为拥有世界一流的技术，保证每台设备出厂前都经过严格的测试，确保每件产品的高品质。

爱赛为承诺有完整的服务体系，包括售前、售中和售后服务。爱赛为甄选的合作伙伴必须有着雄厚的技术力量和良好的信誉，保证每一位终端用户都能获得全方位的、系统的技术支持。

爱赛为的专业服务团队拥有构建整套供热系统的领先技术。前期提供满意的技术咨询，中期提供科学的设计方案，后期保证及时规范的安装维护。

随着社会的发展，我们与时俱进，我们将一如既往的坚持提供环保的解决方案以及专业的服务。

不锈钢技术

ACV 独有的不锈钢焊接技术保证了产品的可靠性和耐久性

集成方案

ACV 产品可以根据需要相互集成，精确的满足客户需求

全面质量管理

高质量原材料、精细的生产工艺以及现代化生产管理确保了产品一贯的高品质

生命周期价值

超长使用寿命，并且大多数 ACV 产品可以适用可再生能源

产品创新

专业的 R&D 团队保证产品创新，保持领先

服务为本

为您提供及时的专业产品培训、系统设计、售后服务

生活热水是现代生活不可或缺的一部分。随着生活水平的提高，人们越来越注重生活的舒适性。在一天的忙碌结束之后，人们回到家，希望随时打开龙头，热水就随之而来，舒舒服服泡个热水澡，洗净周身的疲乏。

越来越多高档、大型的洗浴设施进入了私人住宅之中，选择一套舒适高效的热水系统就尤为重要。

作为生活热水专家，比利时爱赛为集团近百年来专注于生活热水及采暖解决方案，独有的“罐中罐”技术使我们的产品拥有出类拔萃的性能。

GROUPE ATLANTIC

法国 Atlantic 集团旗下品牌

卓越的“罐中罐”技术

爱赛为系列生活热水换热水箱均采用独特的”罐中罐”结构。经过历史的验证，爱赛为“罐中罐”技术被证明是一种简单却又非常高效的解决方案。“罐中罐”内罐用于存储生活热水，采用高品质不锈钢材质，且被完全浸没在一次水中。内罐的波纹状罐壁形成巨大的换热面积，可以在极短的时间生成生活热水，而且还保证罐内温度均衡。由于内罐壁可根据压力变化进行膨胀和收缩，可有效的防止内罐表面结垢。

波纹状内罐结构

超大换热面积，降低再热时间，超大连续供水量，充分发挥锅炉全部能力，锅炉效率更高

生活热水内罐采用高品质不锈钢材质。内罐本身就是一个换热器，完全浸没在一次水中。“罐中罐”结构的换热面积非常大，是传统盘管式水箱的 1.5 ~ 2.5 倍，它可以在很短的时间内加热大量热水，因此可以降低生活热水的储存量，同时减少锅炉启停的频率，降低系统的能耗，减少有害尾气的排放 (NOx、CO)，并且延长锅炉的使用寿命。

高品质不锈钢

优异的抗腐蚀特性

不锈钢工艺是爱赛为核心竞争力的体现，爱赛为“罐中罐”系列水箱内罐均采用高品质不锈钢材料，具有超强的耐腐蚀性。

Smart 系列还可提供耐高盐水质（氯化物含量可至 2000mg/L）的 DUPLEX 不锈钢型号的产品。

自除垢特性

延长使用寿命，保证整个生命周期内的高效率

波纹状内罐结构，当压力变化时，内壁随之伸缩，防止罐壁上水垢的集结。长久保持高效换热。

抗军团菌

安全卫生

生活热水内罐完全浸没在高温一次水中，存储温度始终保持在 60°C以上，防止军团菌的滋生。

同时“罐中罐”系统无需牺牲阳极，避免了因为牺牲阳极而产生的细菌风险。

优异的保温性能

采用高品质聚氨酯保温材料，最大程度降低静态热损

爱赛为“罐中罐”结构水箱均采用高品质聚氨酯保温材料。以 Smart 系列为例，50mm 的聚氨酯保温层，当一次水存储温度为 85°C时，静态热损小于 0.35°C / 小时。

多能源应用

多能源联合使用

爱赛为始终秉持“创新未来”的设计理念。多能源水箱有多种辅助热源接口，能够实现多能源联动。

低维护

低维护成本

爱赛为“罐中罐”系列水箱耐腐蚀、自除垢，无需定期更换牺牲阳极，不锈钢内罐保证 25 年的超长使用寿命，产品维护成本很低。

“罐中罐”生活热水水箱产品概览

	COMFORT 系列 灵巧、经济	SMART 系列 经典系列、多能源			JUMBO 系列 大容量
	Comfort	Smart	Smart E	Smart ME	Jumbo
容量（L）	100、130、160、210、240	100、130、160、210、240、320、420、600	130、160、210、240、300	200、300、400、600、800	800、1000
安装方式	落地、垂直壁挂	落地、垂直壁挂	落地	落地	落地
带电加热	-	-	可选	可选	-
多能源	-	-	-	是	-
能效等级	C	B/C	B	B/C	-
目录页	**第 6 页**	**第 8 页**	**第 10 页**	**第 12 页**	**第 14 页**

2015 年 9 月 26 日起，一项新的专门针对生产热水的锅炉及存储热水的水箱能效的欧洲规定强制执行。至此以后，所有 70kW 以下的锅炉，500 升以下的生活热水水箱，厂家都必须加贴能效标识，明确标出详细的能耗等级信息。

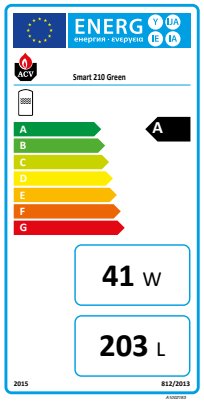

COMFORT 100> 240系列

高性价比、灵巧型系列

主要特点：

- 五 种 规 格：100L、130L、160L、210L、240L
- 不锈钢“罐中罐”技术
- 安装方式灵活：落地、垂直壁挂（选择相应安装附件）
- 30mm 高密度聚氨酯保温层
- 小身材大容量（Comfort100 占地仅 0.22 平米，可提供每分钟 20 升热水的流量）
- 温控器备选
- 生活热水存储温度 >60°C，抑制军团菌的滋生

结构示意图

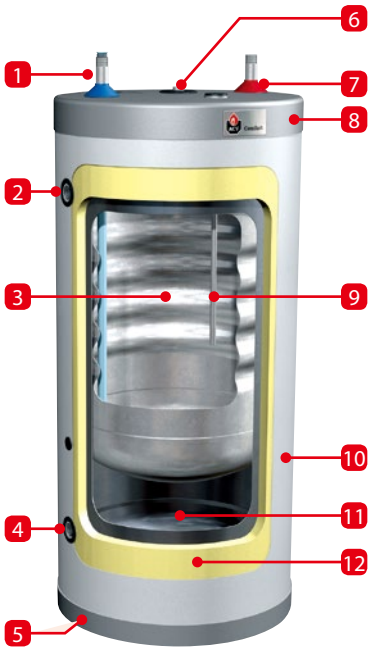

订货代码	型号			能效等级
06631201	Comfort 100	1	1	C
06631301	Comfort 130	2	2	C
06631401	Comfort 160	2	2	C
06631501	Comfort 210	3	3	C
06631601	Comfort 240	4	4	C

* 上表中提供了可同时使用的相同类型用水点的数量供您参考

1. 冷水入口
2. 一次水入口
3. 不锈钢生活热水内罐
4. 一次水出口
5. 硬质聚丙烯底座
6. 手动排气阀
7. 生活热水出口
8. 硬质聚丙烯上盖
9. 温度传感器不锈钢套管
10. 聚丙烯外壳
11. 碳钢外罐
12. 30mm 高密度聚氨酯保温层

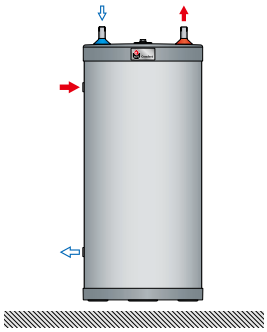

落地安装

Comfort 全系列适用

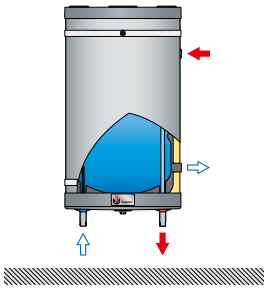

垂直壁挂

Comfort 240 不适用

Comfort 系列水箱安装方式灵活，请联系爱赛为代表处更多有关安装形式的建议。

技术参数和尺寸信息

参数类型		Comfort 100	130	160	210	240
总容量	L	105	130	161	203	242
一次水容量	L	30	55	62	77	78
一次水接口尺寸（内螺纹）	Ø	1"	1"	1"	1"	1"
生活热水接口尺寸（外螺纹）	Ø	¾ "	¾"	¾"	¾"	¾"
最大工作温度（生活热水）	°C	80	80	80	80	80
最大工作温度（采暖）	°C	90	90	90	90	90
最大工作压力（生活热水）	bar	8.6	8.6	8.6	8.6	8.6
最大工作压力（采暖）	bar	3	3	3	3	3
尺寸 A	mm	845	1005	1205	1475	1720
尺寸 B	mm	580	740	940	1210	1455
尺寸 C	mm	215	215	215	215	210
净重	kg	37	40	47	58	65

生活热水性能参数

参数类型		Comfort 100	130	160	210	240
第 1 个 10 分钟峰值流量 @40°C	L/10'	212	236	321	406	547
第 1 小时峰值流量 @40°C	L/60'	705	784	1063	1349	1820
连续流量 @ 40°C	L/h	592	658	890	1132	1527
第 1 个 10 分钟峰值流量 @45°C	L/10'	182	202	275	348	469
第 1 小时峰值流量 @45°C	L/60'	604	672	911	1156	1560
连续流量 @ 45°C	L/h	507	564	763	970	1309
第 1 个 10 分钟峰值流量 @60°C	L/10'	105	117	161	209	272
第 1 小时峰值流量 60°C	L/60'	345	384	549	689	913
连续流量 @ 60°C	L/h	288	320	465	576	769
从 10 到 80°C初始加热时间（热源：锅炉）	min	24	24	22	22	20
最大热量输入（热源：锅炉）	kW	23	23	31	39	53
换热面积	m^2	1.03	1.03	1.26	1.54	1.94

* 假设一次水温度 85 °C，自来水供水温度 10 °C

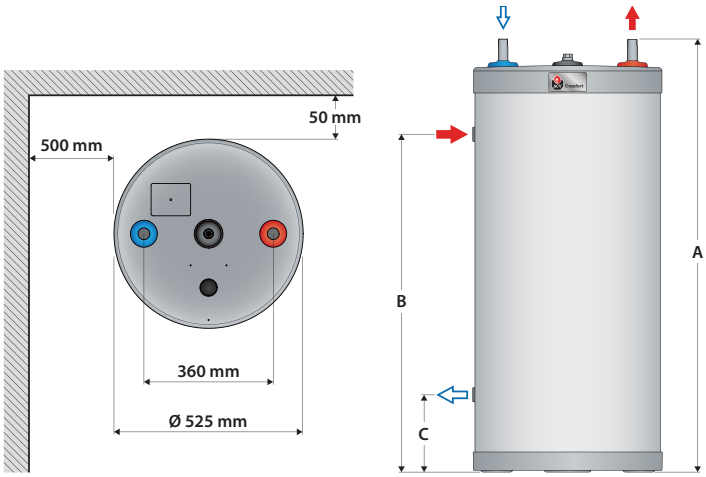

SMART 100>600系列

爱赛为“罐中罐”水箱杰出代表

主要特点：

- 型号从 100L 到 600L，满足各类住宅需求
- 不锈钢“罐中罐”技术
- 50mm 高密度聚氨酯保温层
- 带生活热水温度表（限 Smart 100-240）
- 内置温控
- 另有 Duplex 型号针对高盐水质（2000mg/L）
- 可并联满足更大热水需求
- 生活热水存储温度 >60°C，抑制军团菌滋生

结构示意图

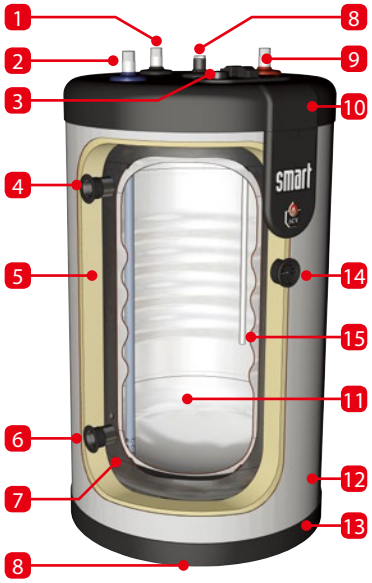

订货代码	型号			能效等级
06602401	Smart 100	2	1	B
06602501	Smart 130	2	2	B
06602601	Smart 160	3	3	B
06602701	Smart 210	4	4	B
06602801	Smart 240	5	5	B
06618501	Smart 320	6	6	C
06618601	Smart 420	6	8	C
06619301	Smart 600	7	9	C

* 上表中提供了可同时使用的相同类型用水点的数量供参考

1. 生活热水回水口
2. 冷水入口
3. 温控器
4. 一次水入口
5. 50mm 高密度聚氨酯保温层
6. 一次水出口
7. 碳钢外罐（一次水）
8. 手动排气阀 （Smart100-240 型号上下各一个）
9. 生活热水出口
10. 聚丙烯上盖
11. 不锈钢内罐（生活热水）（304 或 Duplex 不锈钢）
12. 聚丙烯外壳
13. 聚丙烯底座
14. 生活热水温度表（限 Smart 100-240）
15. 不锈钢温度传感器套管

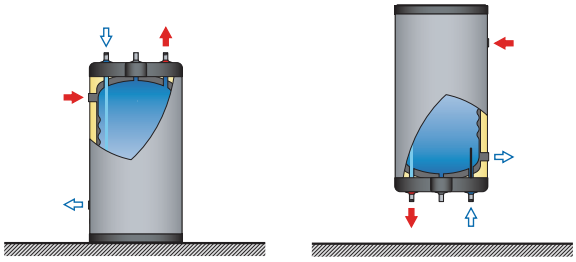

Smart 320、420、600 仅落地安装

Smart 系列水箱安装方式灵活，请联系爱赛为代表处更多有关安装形式的建议。

技术参数和尺寸信息

参数类型		Smart 100	130	160	210	240	320	420	600
总容量	L	105	130	161	203	242	318	413	606
一次水容量	L	30	31	35	39	42	55	55	161
一次水连接尺寸（内螺纹）	Ø	1 "	1 "	1"	1"	1"	1½"	1½"	2"
生活热水连接尺寸（外螺纹）	Ø	¾"	¾"	¾"	¾"	¾"	1½"	1½"	1½"
生活热水回水 / 安全阀连接尺寸（外螺纹）	Ø	¾"	¾"	¾"	¾"	¾"	1½"	1½"	1½"
最大工作温度（生活热水）	°C	80	80	80	80	80	80	80	80
最大工作温度（采暖）	°C	90	90	90	90	90	90	90	90
最大工作压力（生活热水）	bar	8.6	8.6	8.6	8.6	8.6	8.6	8.6	8.6
最大工作压力（采暖）	bar	3	3	3	3	3	4	4	4
尺寸 A	mm	865	1025	1225	1497	1744	1602	2024	1901
尺寸 B	mm	629	789	989	1261	1508	1280	1705	1583
尺寸 C	mm	365	525	725	997	1244	250	250	255
尺寸 D	mm	565	565	565	565	565	660	660	817
净重	kg	49	55	65	75	87	141	167	238

生活热水性能参数

参数类型		Smart 100	130	160	210	240	320	420	600
第 1 个 10 分钟峰值流量 @40°C	L/10'	236	321	406	547	700	922	1195	1345
第 1 小时峰值流量 @40°C	L/60'	784	1063	1349	1820	2319	2666	3151	3437
连续流量 @ 40°C	L/h	658	890	1132	1527	1943	2093	2536	2511
第 1 个 10 分钟峰值流量 @45°C	L/10'	202	275	348	469	600	790	1012	1153
第 1 小时峰值流量 @45°C	L/60'	672	911	1156	1560	1988	2285	2608	2946
连续流量 @ 45°C	L/h	564	763	970	1309	1665	1794	2058	2152
第 1 个 10 分钟峰值流量 @60°C	L/10'	117	161	209	272	337	504	620	706
第 1 小时峰值流量 60°C	L/60'	384	549	689	913	1165	1368	1513	1733
连续流量 @ 60°C	L/h	320	465	576	769	994	1037	1153	1232
从 10 到 80°C 初始加热时间（热源：锅炉）	min	24	22	22	20	20	23	24	35
最大热量输入（热源：锅炉）	kW	23	31	39	53	68	73	88	88
换热面积	m^2	1.03	1.26	1.54	1.94	2.29	2.65	3.24	3.58

* 假设一次水温度 85°C，自来水供水温度 10°C

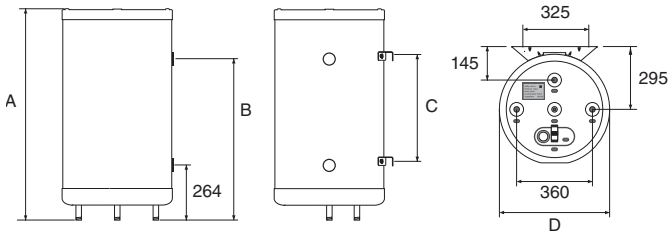

Smart 100-240

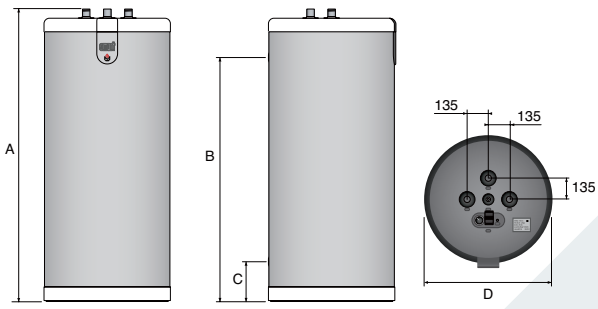

Smart 320-600

SMART E 130>300系列

电加热系列生活热水换热水箱

主要特点：

- 5 个规格：130L、160L、210L、240L 和 300L
- 3KW，6KW 电加热装置可选
- 低静态热损： 50mm 的高密度聚氨酯保温层
- 生活热水存储温度 >60°C，抑制军团菌的滋生

结构示意图

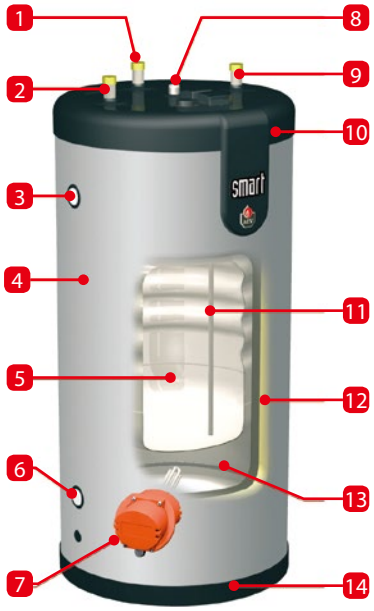

订货代码	型号			能效等级
06618801	Smart E 130	1	1	B
06618901	Smart E 160	2	2	B
06619001	Smart E 210	3	3	B
06619101	Smart E 240	4	4	B
06605201	Smart E 300	5	5	B
10800081	电加热棒	3KW，1x220V		
10800082	电加热棒	3KW，3x380V+N		
10800083	电加热棒	6KW，1x220V		
10800084	电加热棒	6KW，3x380V+N		

* 上表中提供了可同时使用的相同类型用水点的数量供参考

1. 生活热水循环回水口
2. 自来水冷水入口
3. 一次水入口
4. 聚丙烯外壳
5. 不锈钢生活热水内罐
6. 一次水出口
7. 电加热装置接口
8. 手动排气阀
9. 生活热水出口
10. 硬质聚丙烯端盖
11. 不锈钢温控器套管
12. 聚氨酯保温层
13. 碳钢外罐（一次水）
14. 聚丙烯底座

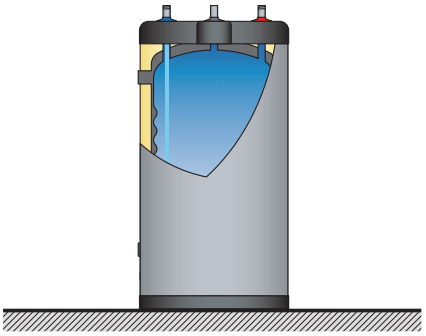

仅落地安装

技术参数和尺寸信息

参数类型		Smart E 130	160	210	240	300
总容量	L	130	161	203	242	293
一次水容量	L	55	62	77	78	93
一次水连接尺寸（内螺纹）	Ø	1”	1”	1”	1”	1”
生活热水连接尺寸（外螺纹）	Ø	¾”	¾ ”	¾”	¾”	¾ ”
生活热水回水（外螺纹）	Ø	¾ “	¾ ”	¾”	¾”	¾ ”
电加热装置接口尺寸（内螺纹）	Ø	1½”	1½”	1½”	1½”	1½”
最大工作温度（生活热水）	°C	80	80	80	80	80
最大工作温度（采暖）	°C	90	90	90	90	90
最大工作压力（生活热水）	bar	8.6	8.6	8.6	8.6	8.6
最大工作压力（采暖）	bar	3	3	3	3	3
尺寸 A	mm	1024	1222	1494	1742	2043
尺寸 B	mm	759	959	363	338	405
尺寸 C	mm	525	725	1230	1478	1780
尺寸 D	mm	234	234	234	234	230
尺寸 E	mm	—	—	374	374	405
尺寸 F	mm	—	—	234	234	230
净重	kg	45	54	66	76	87

生活热水性能参数

参数类型		Smart E 130	160	210	240	300
第 1 个 10 分钟峰值流量 @40°C	L/10’	236	321	406	547	800
第 1 小时峰值流量 @40°C	L/60’	784	1063	1349	1820	2360
连续流量 @ 40°C	L/h	658	890	1132	1527	2100
第 1 个 10 分钟峰值流量 @45°C	L/10’	202	275	348	468	686
第 1 小时峰值流量 @45°C	L/60’	672	911	1156	1560	2022
连续流量 @ 45°C	L/h	564	763	970	1309	1800
第 1 个 10 分钟峰值流量 @60°C	L/10’	117	161	209	272	370
第 1 小时峰值流量 60°C	L/60’	384	549	689	913	1100
连续流量 @ 60°C	L/h	320	465	576	769	970
从 10 到 80°C初始加热时间（热源：锅炉）	min	22	22	20	20	22
最大热量输入（热源：锅炉）	kW	23	31	39	53	68
换热面积	m^2	1.03	1.26	1.54	1.94	2.29

* 假设一次水温度 85 °C — 自来水供水温度 10 °C

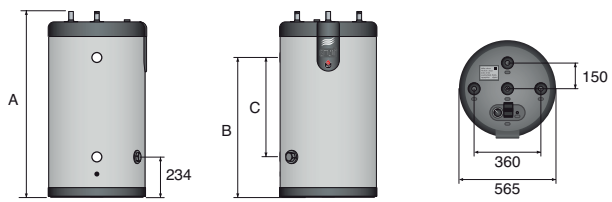

Smart E 130-160

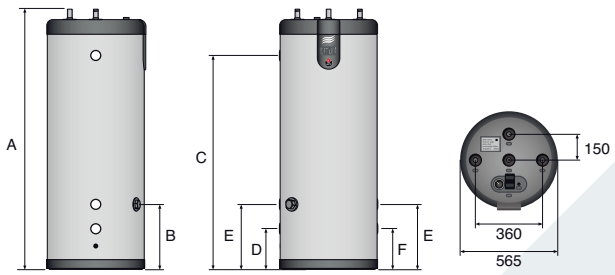

Smart E 210-300

SMART ME 200>800系列

多热源“罐中罐”生活热水水箱

主要特点：

- 规格从 200L~800L，可满足各种住宅及轻商业应用
- 在 SMART 系列“罐中罐”水箱基础上在水箱底部增加了碳钢盘管
- 可再生能源系统完美的组合，适用于太阳能、热泵、锅炉、余热回收系统、集中供热等多种热源，设计灵活
- 可作为采暖回路中的低热损去耦罐，无需额外的配置
- 一次侧浸入式加热装置可选，3KW 或者 6KW（Smart ME800 除外）
- 专用水地暖接口
- 生活热水存储温度 >60°C，抑制军团菌的滋生

结构示意图

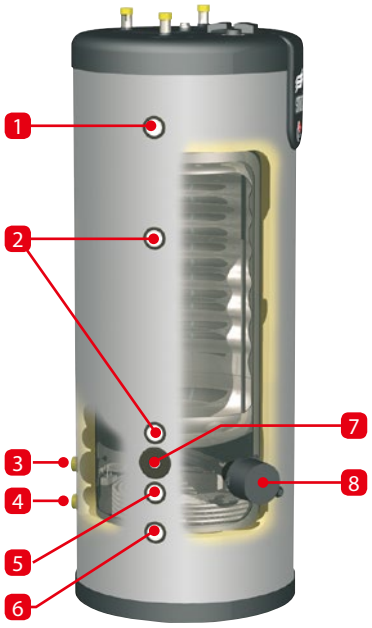

订货代码	型号			能效等级
06625101	Smart ME 200	2	2	B
06625201	Smart ME 300	3	3	C
06624601	Smart ME 400	3	4	C
06651301	Smart ME 600	4	5	-
06625301	Smart ME 800	6	6	-
10800081	电加热棒	3KW，1x220V		
10800082	电加热棒	3KW，3x380V+N		
10800083	电加热棒	6KW，1x220V		
10800084	电加热棒	6KW，3x380V+N		

* 上表中提供了可同时使用的相同类型用水点的数量供参考

1. 一次水入口
2. 一次水出口
3. 盘管循环水入口
4. 盘管循环水出口
5. 采暖水回水口
6. 采暖水供水口
7. 温度传感器套管
8. 电加热装置接口（Smart ME800 除外）

仅落地安装

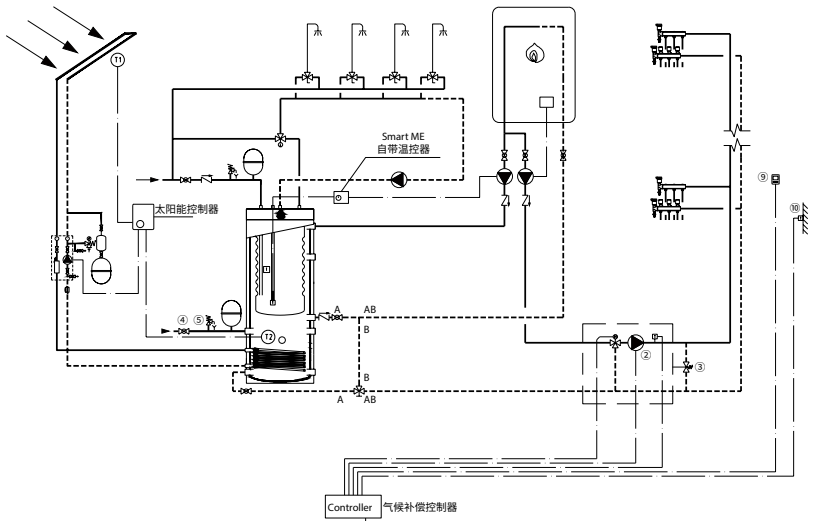

Smart ME 水箱与太阳能、燃气炉系统的结合

技术参数和尺寸信息

参数类型		Smart ME 200	300	400	600	800
总容量	L	203	303	395	606	800
一次水容量	L	95.7	165	219	365	517
一次水连接尺寸（内螺纹）	Ø	1 "	1 "	1 "	1 "	1 "
生活热水连接尺寸（外螺纹）	Ø	¾ "	¾ "	¾ "	¾ "	1½"
生活热水循环接口（外螺纹）	Ø	¾ "	¾ "	¾ "	¾"	1½ "
电加热装置接口尺寸（内螺纹）	Ø	1½"	1½"	1½"	1½"	-
盘管接口尺寸（外螺纹）	Ø	1"	1"	1"	1"	1"
一次水压降 (EN12897:2006)	mbar	41.6	51.2	53.5	55.6	58.5
盘管循环水流量	L/h	3000	3000	3000	3000	3000
盘管压降	mbar	460	533	533	186	216
最大吸收热量 （热源：盘管）	kW	16.3	19	25	29	35
最大工作温度 （生活热水）	°C	80	80	80	80	80
最大工作温度（采暖）	°C	90	90	90	90	90
最大工作压力（生活热水）	bar	8.6	8.6	8.6	8.6	8.6
最大工作压力 - 采暖（一次水）	bar	3	4	4	4	4
最大工作压力（盘管）	bar	10	10	10	10	10
净重	kg	68	99	120	180	220

生活热水性能参数

参数类型		Smart ME 200	300	400	600	800
第 1 个 10 分钟峰值流量 @40°C	L/10'	321	418	558	686	922
第 1 小时峰值流量 @40°C	L/60'	1063	1225	1633	1872	2666
连续流量 @ 40°C	L/h	890	967	1289	1423	2093
第 1 个 10 分钟峰值流量 @ 45°C	L/10'	275	348	464	582	790
第 1 小时峰值流量 @45°C	L/60'	911	1003	1338	1559	2285
连续流量 @ 45°C	L/h	763	786	1048	1172	1794
第 1 个 10 分钟峰值流量 @ 60°C	L/10'	161	206	274	358	504
第 1 小时峰值流量 @60°C	L/60'	536	590	786	935	1368
连续流量 @ 60°C	L/h	450	461	614	693	1037
从 10 到 80°C 预加热时间（热源：锅炉）	min	29	45	45	60	53
最大热量输入（热源：锅炉）	kW	31	32	43	48	73
水罐换热面积	m^2	1.26	1.46	1.94	1.90	2.65
盘管换热面积	m^2	1.42	1.80	1.80	2.50	3.00

* 假设一次水温度 85 °C，自来水供水温度 10 °C

Smart ME 200

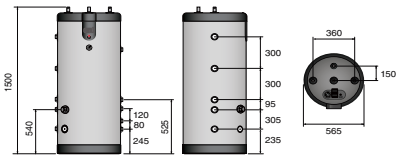

Smart ME 300

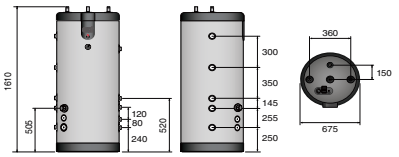

Smart ME 400

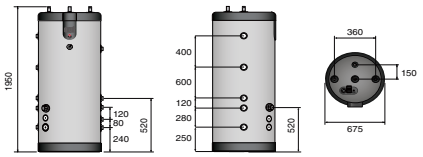

Smart ME 600

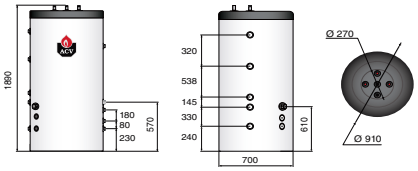

Smart ME 800

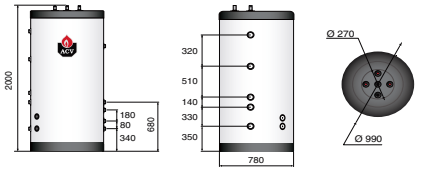

JUMBO 800>1000

大容量“罐中罐“生活热水水箱

主要特点：

- 大容量 800L、1000L
- 不锈钢罐中罐结构
- 超大流量，快速再热能力。降低系统启动频率，延长系统寿命，降低尾气污染
- 良好的保温性能：120mm 岩棉保温层
- 防火 M0 级（法标：不可燃烧等级）
- 运输、安装灵活：岩棉保温层、金属外壳与罐体分开包装
- 生活热水存储温度 > 60°C，抑制军团菌的滋生
- 并可多台并联，满足更大热水需求，适合大型住宅、各种轻商业及工业应用

结构示意图

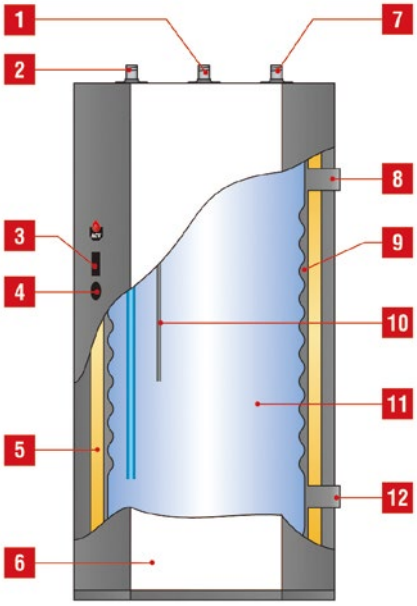

订货代码	型号			能效等级
06648501	Jumbo 800	9	12	-
06648601	Jumbo 1000	10	15	-

* 上表中提供了可同时使用的相同类型用水点的数量供参考

1. 生活热水出口
2. 冷水入口
3. 温度表
4. 温控器
5. 120mm 岩棉保温层
6. 搪瓷金属外壳
7. 生活热水回水口
8. 一次水入口
9. 存储一次水的外罐
10. 温度传感器套管
11. 生活热水不锈钢内罐
12. 一次水出口

仅落地安装

水罐、岩棉保温层、金属外壳分体式包装，运输、安装更加方便

技术参数和尺寸信息

参数类型		Jumbo 800	Jumbo 1000
总容量	L	800	1000
一次水容量	L	125	160
一次水连接尺寸（内螺纹）	Ø	2 ”	2 ”
生活热水连接尺寸（外螺纹）	Ø	1½ ”	1½ ”
生活热水循环接口（外螺纹）	Ø	1½ ”	1½ ”
最大工作温度（生活热水）	°C	80	80
最大工作温度（采暖）	°C	90	90
最大工作压力（生活热水）	bar	8.6	8.6
最大工作压力（采暖）	bar	4	4
尺寸 A	mm	1955	2355
尺寸 B	mm	1585	1985
净重	kg	360	380

生活热水性能参数

参数类型		Jumbo 800	Jumbo 1000
第 1 个 10 分钟峰值流量 @40°C	L/10’	1881	2265
第 1 小时峰值流量 @40°C	L/60’	4270	4940
连续流量 @ 40°C	L/h	2868	3210
第 1 个 10 分钟峰值流量 @ 45°C	L/10’	1612	1941
第 1 小时峰值流量 @45°C	L/60’	3660	4234
连续流量 @ 45°C	L/h	2458	2751
第 1 个 10 分钟峰值流量 @ 60°C	L/10’	961	1145
第 1 小时峰值流量 @60°C	L/60’	2124	2438
连续流量 @ 60°C	L/h	1395	1562
最大输入热量（热源：锅炉）	kW	100	112
换热面积	m^2	4.56	5.5

* 假设一次水温度 85 °C，自来水供水温度 10 °C

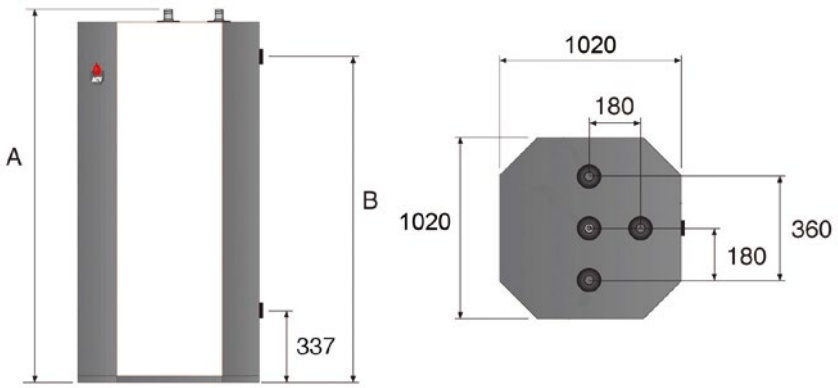

爱赛为热力技术（北京）有限公司
北京市朝阳区雅宝路 12 号华声国际大厦 7 楼 707
全国统一 24 小时服务热线：400-666-3273
电话： +86 10 6517 6988
Email:China.info@acv.com
www.acv.com

敬请关注爱赛为中国微信公众号

爱赛为热力技术（北京）有限公司保留本资料的最终解释权。
产品如有改动恕不另行通知，请与销售商联系。

ACV
EXCELLENCE IN HOT WATER